# NANOXL

## CONTROLADOR ANALÍTICO + ENTRADAS / SALIDAS ANÁLOGAS

### CONTROL POR MICROPROCESADOR PARA

Conductividad para Torres y Calderas, pH y ORP con timers de Alimentación (Pulsos • 28 Días • Ciclos • Post Purga • Recordatorio y Lotes




## CARACTERÍSTICAS

- Diseño Compacto
- Simple Operación
- 2 Salidas de Relés
- Gabinete Estilo NEMA 4X
- Teclado Sensible al Tacto
- Memoria No Volátil
- Caudalímetro / Totalizador
- Entradas / Salidas mA
- 2 Años de Garantía

## DESCRIPCIÓN

**NANOXL** es un controlador compacto, basado en microprocesador con 4 relés y muchas otras características distintivas. Los modelos **NANOXL** están disponibles para control de la conductividad, pH y ORP con 3 timers de alimentación seleccionables o cuatro timers de alimentación programables en forma independiente.

La plataforma **NANOXL** provee una eficiente y de costo efectivo opción para el control de conductividad de torres, calderas y otros sistemas de tratamiento de aguas. Entradas y salidas de 4-20 mA opcionales proveen un amplio rango de opciones de control adicional.

## Diseñe su modelo..... NANOXL - ____ – ___ ___ ___

**Paso 1 Elija el modelo base**
Todos los modelos tienen 4 relés independientemente de las opciones de control.

| Conductividad | (3) Timers de alimentación |
|---|---|
| B2 | Sensor BE-32C, 400°F y 250 PSI máx. |
| C | Conductividad de torres. Sensor TE-4A; 3/4" PVC, 140°F y 150 PSI máx |
| C3 | Sensor AH-4ASS 212°F / 250 PSI, 1" MNPT |
| C12 | Sensor AL-4ASS Agua Pura, 1/2" MNPT |

| pH | (3) Timers de alimentación |
|---|---|
| P | Sensor standard (torres) TPE-21 |
| P8 | Sensor Inoxidable PE-21SS 1/2" MNPT |

| ORP | (3) Timers de alimentación |
|---|---|
| R | Sensor standard (Torres) TOE-21 |
| R8 | Sensor Inoxidable OE-21SS 1/2" MNPT |

| | |
|---|---|
| **Selección de solo (4) Timers** | **F4** |
| **Entrada Dual mA c/ 1 para calculo** | **D** |

**Paso 2 Opciones adicionales:**
**Deberá seleccionar las opciones en orden.**

| Opciones | Incluya todas las opciones deseadas |
|---|---|
| A | Conexiones herméticas 100-240 VAC |
| A2 | Conector clase F, Relés 230 VAC |
| A3 | Conexiones herméticas Líquidos, 100-240 VAC |
| A6 | Conector estilo Corea, sin cables, Tarjeta de relés 240 VAC |
| A7 | Conector Australia / Argentina Tipo (240 VAC) |
| E | Standard Flowswitch estilo flotante con Ensamblado PVC; 120 PSI (8.2 bar) @ 125°F (51.6°C) |
| E3 | Conjunto Flowswitch paleta PVC |
| E4 | Flowswitch de paleta PVC desarmado con 10' cable |
| E5 | Conjunto de paleta switch Latón |
| E6 | Conexión Flowswitch solo con cable |
| N1 | 1 Entrada mA |
| N2 | 2 entradas mA |
| O1 | 1 salida mA |
| O2 | 2 salidas mA |

**Nota:** La opción F4 para 4 temporizadores solo puede seleccionarse si no se utiliza ninguna otra selección de modelo base. Las unidades NANOXL pueden tener un máximo de cuatro módulos analógicos. Cada opción de sensor y de mA (entrada o salida) ocupa una de las cuatro posiciones para módulos. Un número de modelo no será válido si requiere más de cuatro módulos. Ejemplo: NANOXL-PR-O2 es válido, pero NANOXL-PR-N1O2 no lo es.

## Especificaciones

| | |
|---|---|
| **Entrada Eléctrica** | 95-240 VAC, 50/60 Hz |
| **Salidas Relés** | Fusible Individual y 2.5 amps<br>Contacto seco limitado a 2.5 mA at 28 VDC |
| **Pantalla** | LCD 1 x 16 Retroiluminado / Alfanumérico |
| **Entradas Digitales** | Entradas tienen 10K Ω pullup a 3.3 VDC<br>desde una salida de colector o drenaje abierto |
| **Entrada Totalizador Flujo** | 10K Ω pullup a 5 VDC máx 2.5 KHz desde una salida de colector o drenaje abierto |
| **Entradas mA** | Aislado óptico, 250 Ω / 5 VDC @ 20 mA<br>Circuito voltaje no debe exceder 30 VDC |
| **Salidas mA** | No aislada 12 VDC carga máx = 400 Ω<br>Aislada ext 24 VDC carga máx = 800 Ω |
| **Gabinete** | Policarbonato estilo NEMA 4X |
| **Temp Ambiente** | 0° a 125°F (-17° a 52°C) |
| **Humedad relativa** | 0 a 100% |
| **Peso Transporte** | Aproximadamente 6 lbs. (2.722 kg) |
| **Dimensiones** | 7.5" (19.05 cm) W&H x 5.875" (14.92 cm) D |

| Timers Alimentación Seleccionables | |
|---|---|
| **Pulso** | 1-9999, Tiempo operación MM:SS |
| **Ciclo** | HH:MM ciclo apagado MM:SS Ciclo en ON |
| **28-Dias** | Semanas, Días, Tiempo operación HH:MM |
| **Con Relé** | Tiempo Limite HH:MM |
| **Post Relé** | 0-100%, Tiempo Limite HH:MM |

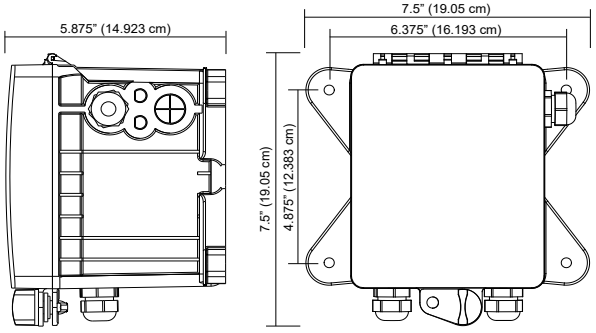


| Rangos de Conductividad | (µS/cm, mS/cm, PPM) |
|---|---|
| **Baja** | Torre 1-1,000µS; caldera 1-700 |
| **Media** | Torre 10-10,000µS; caldera 10-8,000 |
| **Alta** | Torre 50-50,000µS; caldera 50-38,000 |

| Sensores Torres | Provistos en 3/4", PVC con te.<br>Sensores de pH y ORP se proveen CPVC. |
|---|---|
| **TE-4A** | 150 psi (10.3 bar), 140°F (60°C) máx |
| **TPE-21** | 100 psi (6.8 bar), 140°F (60°C) máx |
| **TOE-21** | 100 psi (6.8 bar), 140°F (60°C) máx |
| **FS-OC** (flowswitch) | 140 psi (9.6 bar), 140°F (60°C) máx |
| **AL-4ASS** | 100 psi (6.8 bar), 212°F (100°C) máx |
| **BE-32C** | 250 psi @ 400°F, SS/PEEK con cruce 1" |

| | |
|---|---|
| **Rango de ORP** | 0-1000 mV |
| **Rango de pH** | 0-14 |


4700 Harold-Abitz Dr • Muskogee, OK 74403 Phone: (918) 686-6211 • Fax: (918) 686-6212 *www.advantagecontrols.com*