NANOTRON-M

CONTROLADOR Y MONITOR PARA CORROSIÓN

Medición del Rango de Corrosión por Resistencia a la Polarización Lineal (LPR)



ETL LISTED Intertek

CARACTERÍSTICAS

- Diseño Compacto
- Menú simple y amigable
- Gabinete Estilo NEMA 4X
- Teclado Sensible al Tacto
- Memoria no Volátil
- 2 Años de Garantía
- Configuración Precableada

DESCRIPCIÓN

El **NanoTron-M** ofrece un sistema compacto de control y monitoreo de la corrosión basado en microprocesador, que cuenta con numerosas funciones estándar y la flexibilidad necesaria para adaptarse a una gran variedad de aplicaciones.

El sencillo menú del **NanoTron** permite una configuración personalizada —definida por el usuario— de la activación de relés mediante setpoints, incluyendo histéresis (diferencial) y alarmas de nivel alto y bajo.

Un relé de control y una salida analógica escalable proporcionan capacidades de control, gestión de alarmas y comunicación.

Diseñe su modelo

NANO-M0 = Monitor de Corrosión sin cuerpo del sensor
NANO-M01 = Monitor de Corrosión monitor con sensor de PVC, conector rápido y te 3/4" 140 PSI @ 75°F
NANO-M02 = Monitor de Corrosión con sensor de SS 1" roscado; 200 PSI @ 200°F
NANO-M20 = Monitor de Corrosión y picado sin sensor
NANO-M21 = Monitor de Corrosión y picado con sensor de PVC y conector rápido, 140 PSI @ 75°F
NANO-M22 = Monitor de Corrosión y picado con sensor de 1" de SS roscado; 200 PSI @ 200°F

Opciones

Su unidad puede incluir una o más opciones indicadas al final del número de modelo (ej: **NANO-M0-AE3**). Esta lista comprende nuestras opciones más solicitadas. Para obtener una lista completa de las opciones, consulte a la fábrica..

A = Conexiones herméticas 120 VAC
A2 = Conector Clase F en Voltaje, Conexiones herméticas relés, CE, Relés de 240 VAC
A3 = Conexiones hermética solo líquidos, CE, 240 VAC
A5 = Conector USA y cable / No cables en relés, 120 VAC
A7 = Conector Australia / Argentina (240 VAC)
E = Standard Flowswitch estilo flotante con Ensamblado PVC; 140 PSI @ 75°F
E3 = Flowswitch estilo turbina con ensamblado PVC
E5 = Flowswitch estilo turbina con ensamblado Bronce; 250 PSI @ 75°F (Ordene los sensores adecuados)
E6 = Conexión para flowswitch con cable
K = Precableado para salida de mA (Nano-N, M, P o R solamente) con un conector externo
K2 = Salida mA precablada en modelos M2
W = Gabinete grande con tapa transparente y cierre para candado
Y = Agencia ETL

Tips para Sensores de Corrosión

(Se orden separadamente)

CE-MS = Par de Mild Steel (Acero Dulce)
CE-CO = Par de Copper (Cobre)
CE-BR = Par de Admiralty Brass (Latón Admiralty)
CE-CN = Par de Cupro-Nickel (Cobre/ Níquel)
CE-AL = Par de Aluminum (Aluminio)
CE-SS-304L = Par de 304 SS (Inox 304)

Consulte a fabrica por otras opciones disponibles

Instalación típica con el flujo moviéndose hacia arriba a través de los tips de corrosión

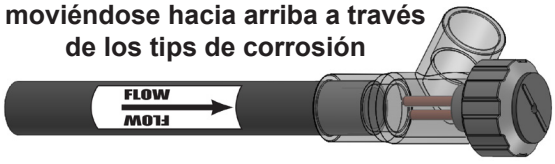

Especificaciones

Eléctricas

- **Entrada:** 100-240 VAC, 50/60 Hz
- **Control:** Entrada VAC, 3 Amp / relé
  Unidades precableadas son provistas con cable de voltaje de 8' (248.84 cm) y de 8" (20.32 cm) salidas.

- **Salida Análoga:** Aislada4-20mA

Operacional

- **Pantalla:** LCD 1 x 16 Alfanumérico, retroiluminado
- **Teclado:** 6 botones sensibles al tacto
- **Escala:** 00.00-99.99 Corrosion p/ picado

Gabinete

Termoplástico de Alto impacto estilo NEMA 4X

Medio Ambiente

Temperatura Ambiente: 0° to 125°F (-17 to 52°C)
Humedad Relativa: 0 to 100%

Peso de Transporte: Aprox. 2 lbs. (0.91 kg)
Opción W: 6 lbs. (2.72 Kg)

Dimensiones:		**Opción W**
Ancho:	4" (10.16 cm)	7.5" (19.0 cm)
Largo:	4.25" (10.80 cm)	7.5" (19.0 cm)
Profundidad:	3.5" (8.89 cm)	5.9" (14.9 cm)

Características standard del NanoTron-M incluyen:

- Salida de 1 relé (control)
- Salida análoga escalable 4-20mA

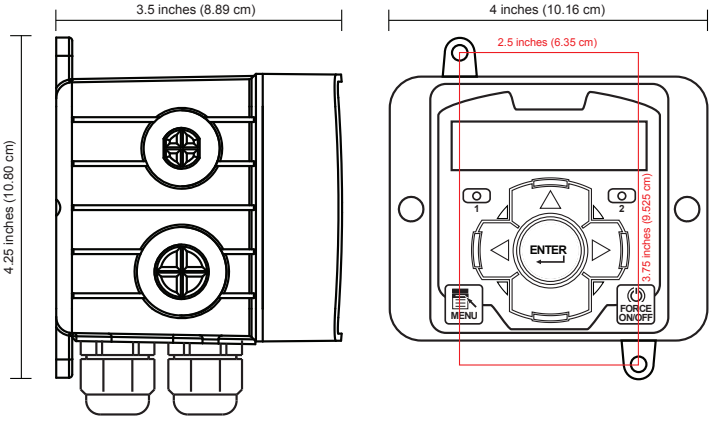

Nota: La sonda debe montarse en posición horizontal. La entrada a la pieza en «T» de la sonda de corrosión debe contar con un tramo recto de tubería rígida de 3/4" de, al menos, 8 pulgadas (aprox. 20 cm) de longitud. En esta sección de tubería, situada inmediatamente antes de la pieza en «T» de la sonda de corrosión, no debe instalarse ningún otro componente del circuito; esto incluye sondas de medición, codos o piezas en «T». Cualquier adaptador o cambio en el diámetro de la tubería debe realizarse antes de este tramo de 8 pulgadas.

4700 Harold-Abitz Dr • Muskogee, OK 74403 Phone: (918) 686-6211 • Fax: (918) 686-6212 *www.advantagecontrols.com*